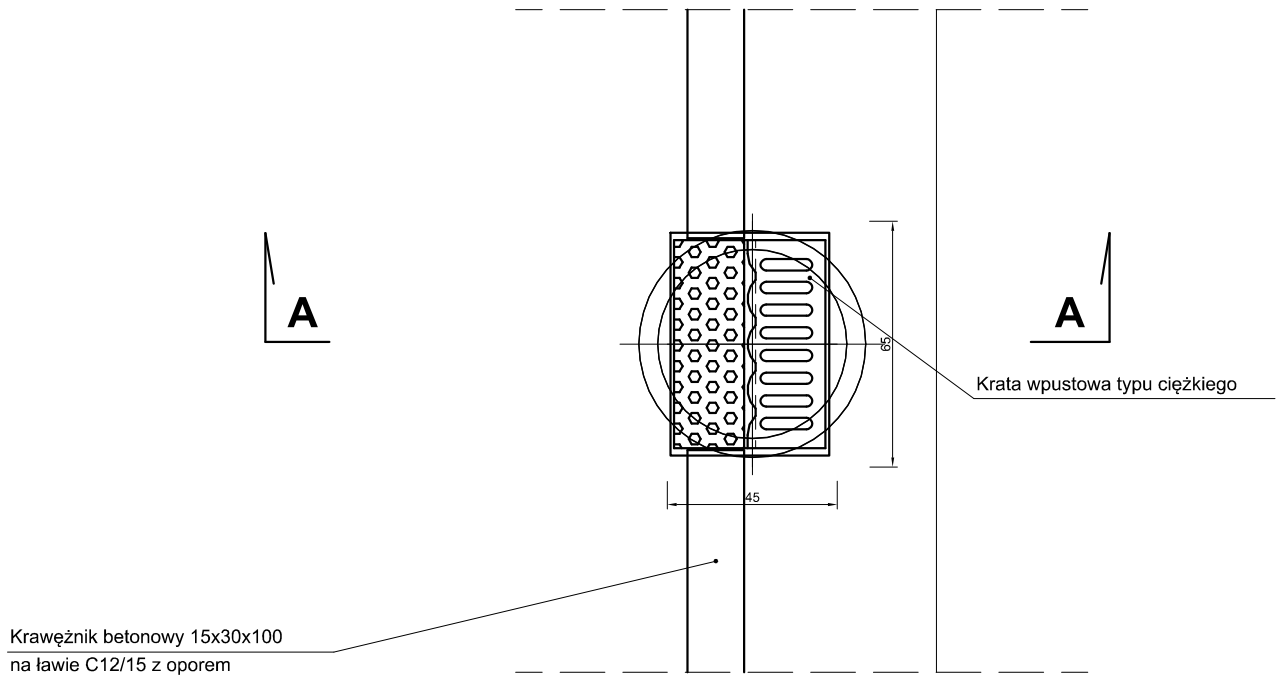

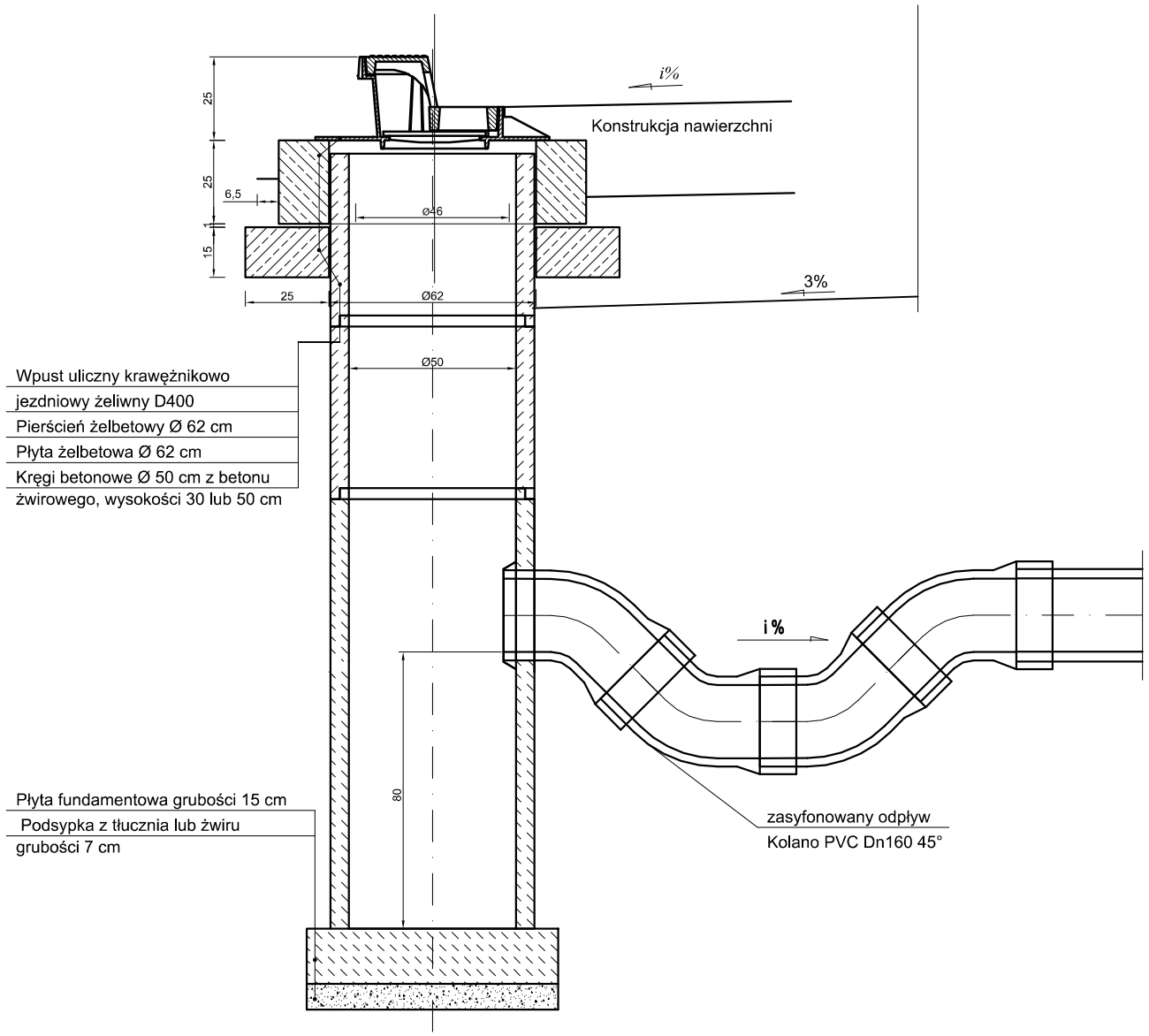

Uwaga

wymiary podano w cm

szczegół zabudowy w ścieku
wg. projektu drogowego

INWESTOR **PREZYDENT MIASTA PABIANIC** ul. Zamkowa 16 95-200 Pabianice					
JEDNOSTKA PROJEKTOWA **APJ OBSŁUGA INWESTYCJI PIOTR KURCZYCH** ul. Ceglana 6/20, 05-803 Pruszków tel. 501 758 680, e-mail. apjpkurczych@gmail.com, NIP 534-158-91-95					
NAZWA ZAMIERZENIE BUDOWALNEGO **PRZEBUDOWA DROGI GMINNEJ** **- UL. KSIĘDZA PIOTRA SKARGI - NA ODCINKU OD UL. GROBELNEJ DO UL. 3 MAJA W M. PABIANICE** **WRAZ Z PRZEBUDOWĄ INNYCH DRÓG GMINNYCH W ZAKRESIE SKRZYŻOWAŃ Z TĄ DROGĄ** **- UL. GROBELNA, UL. SOBIESKIEGO, UL. POPRZECZNA, UL. SZEWSKA, UL. KOPERNIKA, UL. BÓŹNICZNA**					
NAZWA I ADRES / LOKALIZACJA OBIEKTU BUDOWLANEGO **Droga gminna** Działki ewidencyjne: - obręb P-13: dz. nr 27, 30, 37, 85, 93, 99, 132, - obręb P-14: dz. nr 65/2, w m. Pabianice, gmina Pabianice, powiat pabianicki, województwo łódzkie, jedn. ew. 100802_1					
TYTUŁ RYSUNKU **Szczegół konstrukcyjny studzienki ściekowej z wpustem krawężnikowo-jezdniowym**					SKALA -
BRANŻA	FUNKCJA TECHNICZNA	IMIĘ I NAZWISKO	NR UPRAWNIEŃ / SPECJALNOŚĆ / NR PIIB	PODPIS	DATA SPORZĄRZENIA RYSUNKU 10.07.2026
SANITARNA	PROJEKTANT	mgr inż. Grzegorz Gliński	MAZ/0059/POOS/12 (spec. ins. - sanitarna) Nr PIIB – MAZ/IS/0400/12		NR RYSUNKU
SANITARNA	PROJEKTANT SPRAWDZAJĄCY	mgr inż. Paweł Kucharski	MAZ/0068/POOS/12 (spec. Ins. - sanitarna) Nr PIIB – MAZ/IS/0607/12		**03.3**